Kolbenstangenkupplung- Schnellanschluss Ausführung

[mit Gewinde] Zylinderanschlussstück vorgefertigt

Merkmale: Die Spitze ist ein Anschlussstück, das mit einer Zylinderstange mit Gewinde verbunden ist. Es ist eine preisgünstige vorgefertigte Ausführung.

FJG

FJR

FJRSS

RoHS10

Ausführung	M Werkstoff	S Oberflächenbehandlung	H Härte
FJG	EN 1.1191 Äquiv.	hartverchromt	750HV~
FJR	EN 1.1191 Äquiv.	Salzbadnitrieren	500HV~
FJRSS	EN 1.4301 Äquiv.	-	-

Für FJRSW, siehe eKatalog.

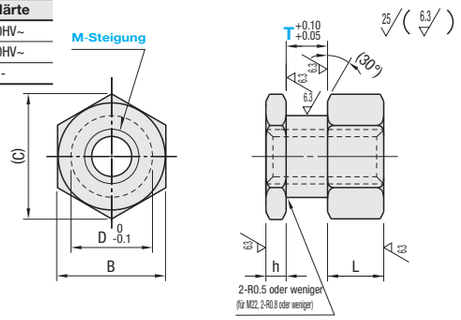

Salzbadnitrieren kann zu ungleichmäßiger Farbgebung führen. Dies hat keine Auswirkungen auf die mechanische Funktion.

Details zu Salzbadnitrieren, siehe **S.1907**.

Vorgefertigt

Teile-nummer Ausführung	M-Steigung	T * Spezifikation sind nicht für FJG erforderlich.	L	h	D	B	C	Stückpreis FJG	Stückpreis FJR	Stückpreis FJRSS	Passender Halter HLRA□ S.1533	HLRB□ P.1535	HLRC□ S.1534	HLRE□ S.1536
FJG FJR FJRSS	3-0.5	4	5	3	6	8	9.2				HLRA6	HLRB6	HLRC6	-
	4-0.7		6		7	10	11.5				HLRA7	HLRB7	HLRC7	HLRE7
	5-0.8	6	7		8	12	13.9				HLRA8	HLRB8	HLRC8	HLRE8
	6-1.0		8	4	10	14	16.2				HLRA10	HLRB10	HLRC10	HLRE10
	8-1.0	8	9		13	17	19.6			-	HLRA13	HLRB13	HLRC13	HLRE13
	8-1.25													
	10-1.25		11		16	21	24.2				HLRA16	HLRB16	HLRC16	HLRE16
	10-1.5									-				
	12-1.25	12	12		18	23	26.6				HLRA18	HLRB18	HLRC18	HLRE18
	12-1.5									-				
	14-1.5		13		21	26	30				HLRA21	HLRB21	HLRC21	HLRE21
	16-1.5	15	15	5	25	30	34.6			-	HLRA25	HLRB25	HLRC25	HLRE25
	18-1.5													
	22-1.5	20	17	6	27	32	36.9			-	HLRA27	-	HLRC27	-

FJG ist ein Kupplungsstück für Luftzylinder.

Ordering Example

Teile-nummer	-	T
FJG8-1.25		
FJR5-0.8	-	6
FJRSS4-0.7	-	4

↔Merkmale für den neuen Standard „FJG"
- Globaler Standard international unterstützt
- Niedriger Preis wird durch Massenproduktion erreicht.
- Die Beschichtung verbessert die externe Qualität gegenüber den bisherigen Artikeln.

Example

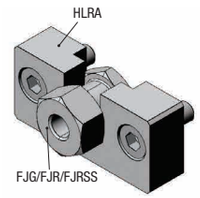

Frei wählbare T-Ausführung

Teile-nummer Ausführung	M-Steigung	T auswählen FJR	T auswählen FJRSS	L	h	D	B	(C)	Stückpreis FJR	Stückpreis FJRSS
FJR FJRSS	3-0.5	2 3 5 6	3	5	3	6	8	9.2		
	4-0.7	2 3 5 6 8	3 5 6 8	6		7	10	11.5		
	5-0.8	3 4 5 8 9 10	3 4 5 8 9 10	7		8	12	13.9		
	6-1.0	3 4 5 8 9 10 12	4 5 8	8	4	10	14	16.2		
	8-1.0	4 5 6 9 10 12 13 15 16	5 6 12	9		13	17	19.6		-
	8-1.25									
	10-1.25	4 5 6 9 10 12 13 15 16 19 20	6 9 10 12	11		16	21	24.2		
	10-1.5									-
	12-1.25	5 6 8 9 10 13 15 16 19 20	-	12		18	23	26.6		-
	12-1.5									-
	14-1.5	5 6 8 9 10 13 15 16 19 20	8 9 10 16 19	13		21	26	30		
	16-1.5	8 9 10 12 13 16 19 20	-	15	5	25	30	34.6		-
	18-1.5	8 9 10 12 13 16 19 20	12							
	22-1.5	12 15	-	17	6	27	32	36.9		-

Für kompatible Halter, siehe HLRAF (**S.1533**).

Teile-nummer	-	T
FJR5-0.8	-	8
FJRSS4-0.7	-	8

Kolbenstangenkupplung- Schnellanschluss Ausführung

[mit Gewinde] Zylinderanschlussstück konfigurierbar

Merkmale: Feineinstellung der Größe ist mit der größenkonfigurierbaren Ausführung möglich.

FJGF

FJRL

RoHS10

Ausführung	M Werkstoff	S Oberflächenbehandlung	H Härte
FJGF	EN 1.1191 Äquiv.	hartverchromt	750HV~
FJRL	EN 1.1191 Äquiv.	Salzbadnitrieren	500HV~

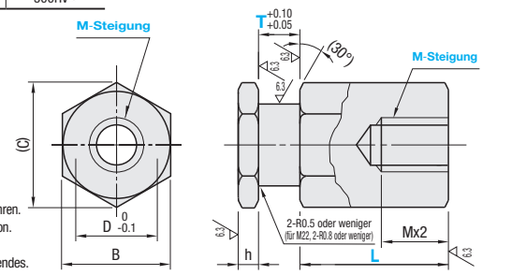

Salzbadnitrieren kann zu ungleichmäßiger Farbgebung führen. Dies hat keine Auswirkungen auf die mechanische Funktion.

Details zu Salzbadnitrieren, siehe **P.1907**.

Keine Salzbadnitrieren-Behandlung des FJRL-Gewindeendes.

T/L Konfigurierbar

Teile-nummer Ausführung	M-Steigung	T 0.1mm Schritte	L 1mm-Schritte	h	D	B	C	Stückpreis
FJGF	3-0.5	2.0~20.0	3~10	3	6	8	9.2	
	4-0.7	2.0~20.0	3~20		7	10	11.5	
	5-0.8	2.0~20.0	3~20		8	12	13.9	
	6-1.0	3.0~20.0	4~30	4	10	14	16.2	
	8-1.0	3.0~20.0	4~30		13	17	19.6	
	8-1.25	3.0~20.0						
	10-1.25	3.0~20.0	4~40		16	21	24.2	
	10-1.5	3.0~20.0						
	12-1.25	4.0~20.0	5~40		18	23	26.6	
	12-1.5	4.0~20.0						
	14-1.5	4.0~20.0	5~40		21	26	30	
	16-1.5	8,0~30,0	8~40	5	25	30	34.6	
	18-1.5	8,0~30,0	8~40					
	22-1.5	10.0~30.0	10~40	6	27	32	36.9	

Teile-nummer	-	T	-	L
FJGF4-0.7	-	4.5	-	15

Bei h+T+L≤3M kann die Gewindebohrung durchgängig sein.

FJGF ist ein Kupplungsstück für Luftzylinder.

<Referenz> Beispiel für T-Maß Konfigurationsmethode
- Konfiguration T-Maß bei Verwendung eines Original-Halters/einer Flachstab-Kombination.
- Durch „Größenkonfiguration für Nut in Breite/Abweichung" ist es möglich, das Spiel zu minimieren.

Example

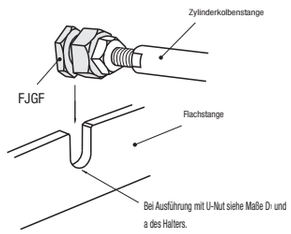

Beispiel für T-Maß Anschluss für Verbindung zum Flachstab Einheit: mm

Bearbeitungsmethode	Plattendicke	Toleranz obere Grenze	Toleranz untere Grenze	T-Maß Anschluss	Spiel*
Bsp. 1 Kaltwalzen	4.5	0	-0.1	4.5	0.05~0.2
Bsp. 2 Warmwalzen	5	+0.3	-0.3	5.3	0,05~0,7

* Toleranzspiel zwischen Flachstab und Anschluss

T Auswahl/L Konfigurierbar

Teile-nummer Ausführung	M-Steigung	T Auswahl	L 1mm-Schritte	h	D	B	(C)	Stückpreis
FJRL	3-0.5	2 3 4 5 6	3~50	3	6	8	9.2	
	4-0.7	2 3 4 5 6 8	3~60		7	10	11.5	
	5-0.8	3 4 5 6 8 9 10	3~60		8	12	13.9	
	6-1.0	3 4 5 6 8 9 10 12	4~80	4	10	14	16.2	
	8-1.0	4 5 6 8 9 10 12 13 15 16	4~100		13	17	19.6	
	8-1.25							
	10-1.25	4 5 6 8 9 10 12 13 15 16 19 20	4~100		16	21	24.2	
	10-1.5							
	12-1.25	5 6 8 9 10 12 13 15 16 19 20	5~100		18	23	26.6	
	12-1.5							
	14-1.5	5 6 8 9 10 12 13 15 16 19 20	5~100		21	26	30	
	16-1.5	8 9 10 12 13 15 16 19 20	8~100	5	25	30	34.6	
	18-1.5	8 9 10 12 13 15 16 19 20	8~100					
	22-1.5	12 15 20	10~100	6	27	32	36.9	

Kompatible Halter finden Sie unter HLRAF (**S.1533**).

Bei h+T+L≤3M kann die Gewindebohrung durchgängig sein.

Ordering Example

Teile-nummer	-	T	-	L
FJRL4-0.7	-	8	-	20

Example

Es ist möglich die Verbindungslänge zu erweitern oder anzupassen

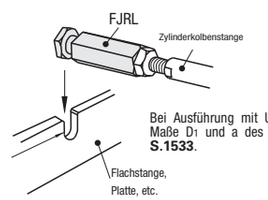

Bei Ausführung mit U-Nut siehe Maße D1 und a des Halters auf **S.1533**.