Gelenklagergrundplatten
H kompakt

Eigenschaften: Kompakte (geringe Höhe) und platzsparende Konstruktion.

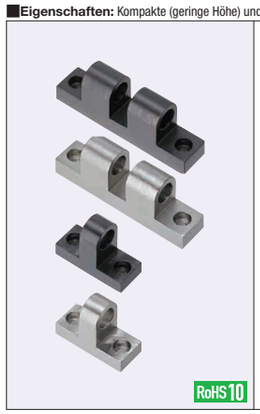

U-Form		T-Form		Werkstoff	Oberflächenbehandlung
W vorgefertigt	W und H konfigurierbar	W vorgefertigt	W und H konfigurierbar		
HKHJB	HGHJB	HKHHB	HGHHB	EN 1.1191 Äquiv.	Brüniert
HKHJM	HGHJM	HKHHM	HGHHM		Chemisch vernickelt
HKHJS	-	HKHHS	-	EN 1.4301 Äquiv.	-

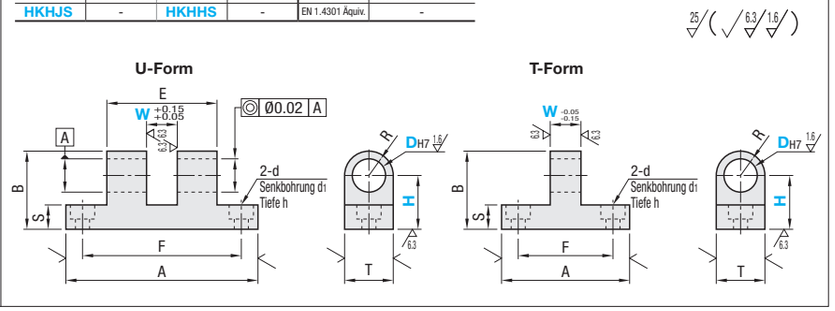

U-Form

Teilenummer Ausführung	DH7	W Standard	W 1mm-Schritte	H 1mm-Schritte	A	F	B (H+R)	E	S	T	R T/2	d1	d	h	Stückpreis W vorgefertigt HKHJB	HKHJM	HKHJS	W und H konfigurierbar HGHJB	HGHJM
W vorgefertigt HKHJB HKHJM HKHJS; W und H konfigurierbar HGHJB HGHJM	3	6	3~8	12~20	32	24	H+4.5	14	5.5	9	4.5	6.5	3.5	3.5					
	4	8	4~12		38	30		20											
	5		5~15	16~25	50	40	H+6	25	7.5	12	6								
	6	10	6~14					28											
	8		8~24	20~30	65	52	H+8	38	9.5	16	8	8	4.5	4.5					
	10		10~23	20~35	75	62		43											
	12	12	12~23	21~35			H+9.5			19	9.5	9.5	5.5	5.5					
	13		13~23																
	14		14~23	24~35			H+12.5			25	12.5								
	15	16	15~23																
	16		16~23	26~40															
	20	20	20~30	29~40	100	84	H+15	65	11.5	30	15	11	6.5	6.5					
	25	30	25~35	30~45			H+16			32	16								

T-Form

Teilenummer Ausführung	DH7	W Standard	W 1mm-Schritte	H 1mm-Schritte	A	F	B (H+R)	S	T	R T/2	d1	d	h	Stückpreis W vorgefertigt HKHHB	HKHHM	HKHHS	W und H konfigurierbar HGHHB	HGHHM
W vorgefertigt HKHHB HKHHM HKHHS; W und H konfigurierbar HGHHB HGHHM	3	6	3~6	12~20	25	15	H+4.5	5.5	9	4.5	6.5	3.5	3.5					
	4	8	4~8			17												
	5		5~10	16~25	32	22	H+6	7.5	12	6								
	6	10	6~12															
	8		8~16	18~30	38	27	H+8		16	8	8	4.5	4.5					
	10		10~16	18~35														
	12	12	12~16	21~35	50	37	H+9.5	9.5	19	9.5	9.5	5.5	5.5					
	13		13~24															
	14		14~24	24~35			H+12.5		25	12.5								
	15	16	15~24															
	16		16~24	26~40														
	20	20	20~30	29~40	65	49	H+15	11.5	30	15	11	6.5	6.5					
	25	30	25~35	30~45			H+16		32	16								

Ordering Example

Teilenummer	-	W	-	H
HGHJM16	-	W20	-	H27
HKHHB10			-	H18

• Vergleich der Verbindung von Ausführung T-Form und Ausführung U-Form

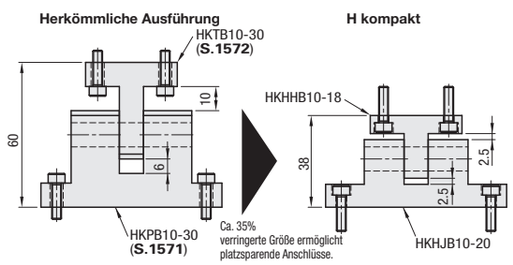

Gelenklagergrundplatten
A kompakt/A, H kompakt

Eigenschaften: Maß A (laterale Richtung) ist kompakter als bei herkömmlichen Scharnieren. Bei A, H kompakt, Abmessung H (Längsrichtung) auch kompakt.

Bei A, H kompakt und U-Form, bei Auswahl von DH7 3 - 4, keine Senkbohrung als <Ansicht> dargestellt. (Wenn DH7 5 oder höher, mit Senkbohrung)

A kompakt U-Form	A kompakt T-Form	A, H kompakt U-Form	A, H kompakt T-Form	Werkstoff	Oberflächenbehandlung
HGAAJB	HGAAB	HGHAJB	HGHAB	EN 1.1191 Äquiv.	Brüniert
HGAAJM	-	HGHAJM	HGHAM		Chemisch vernickelt
HGAAJS	-	HGHAJS	-	EN 1.4301 Äquiv.	-

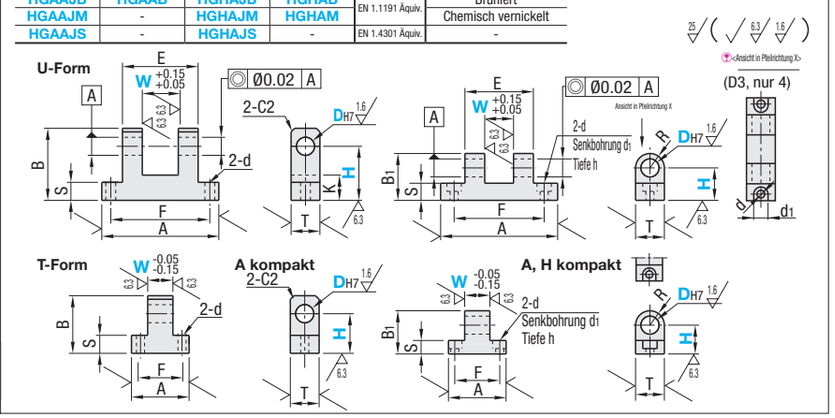

QU-ForM

* Maße in ( ) gelten für die kompakte Ausführung A, H.

Teilenummer Ausführung	DH7	W 1mm-Schritte	H 1mm-Schritte A kompakt	H 1mm-Schritte A, H kompakt	A	F	B	B1 (H+R)	E	K	S	T	R T/2	d1	d	h
A kompakt HGAAJB HGAAJM HGAAJS; A, H kompakt HGHAJB HGHAJM HGHAJS	3	3~6	16~20	11~20	25	20	H+5	H+4.5	12	10	5 (5.5)	9	4.5	6.5	3.5	3.5
	4	3~10			32	25			18 (17)							
	5	4~12	18~25	12~25	38	30	H+6	H+6	22			12	6	6.5	4.5 (3.5)	3.5
	6	5~12	19~25				H+8									
	8	6~18	25~30	16~30	50	40		H+8	30	14	10 (7.5)	16	8	8	5.5 (4.5)	4.5
	10	8~25 (20)	26~35	18~35	65	55 (50)	H+10		42 (38)							
	12	8~25 (20)	27~35	20~35				H+9.5			10 (9.5)	19	9.5	9.5	5.5	5.5
	13	8~25 (20)														
	14	12~25 (20)	31~40	23~35			H+12	H+12.5		15	15 (9.5)	22 (25)	12.5	9.5	6.5 (5.5)	5.5
	15	12~25 (20)														
	16	12~25 (20)		25~35										11	6.5	6.5
	20	15~25	36~45	27~40	75	60	H+14	H+15	45	18	15 (11.5)	25 (30)	15	11	9 (6.5)	6.5
	25	15~25	40~45	28~45			H+17	H+16				30 (32)	16			

QT-ForM

* Maße in ( ) gelten für die kompakte Ausführung A, H.

Teilenummer Ausführung	DH7	W 1mm-Schritte	H 1mm-Schritte A kompakt	H 1mm-Schritte A, H kompakt	A	F	B	B1 (H+R)	S	T	R T/2	d1	d	h
A kompakt HGAAB; A, H kompakt HGHAB HGHAM	3	3~6	14~20	11~20	22	15	H+5	H+4.5	5 (5.5)	9	4.5	6.5	3.5	3.5
	4	3~6												
	5	4~10	16~25	12~25	25	18	H+6	H+6		12	6		4.5 (3.5)	
	6	5~10	19~25				H+8							
	8	6~16 (15)	25~30	16~30	32	25		H+8	10 (7.5)	16	8	8	4.5	4.5
	10	8~16 (15)	26~35	16~35			H+10							
	12	8~16 (15)	27~35	18~35				H+9.5		19	9.5			
	13	12~20 (18)	28~35	20~35					10 (9.5)					
	14	12~20 (18)	35~40	23~35	38	30	H+12	H+12.5	15 (9.5)	22 (25)	12.5	9.5	5.5	5.5
	15	12~20 (18)												
	16	12~20 (18)												
	20	15~25	39~45	27~40	50	40	H+14	H+15	15 (11.5)	25 (30)	15	11	6.5	6.5
	25	20~25	40~45	28~45			H+17	H+16		30 (32)	16			

Ordering Example

Teilenummer	-	W	-	H
HGHAJS10	-	W20	-	H18
HGAAB10	-	W12	-	H30

Vergleich von Maß A

* Maß A (laterale Richtung) wurde ebenso wie Maß F (Montagemaß) gekürzt.

DH7	A kompakt U-Form Standard (S.1571)	A kompakt U-Form A kompakt	Untersetzungsverhältnis	A kompakt T-Form Standard (S.1572)	A kompakt T-Form A kompakt	Untersetzungsverhältnis	A, H kompakt U-Form Standard (S.1571)	A, H kompakt U-Form A kompakt	Untersetzungsverhältnis	A, H kompakt T-Form Standard (S.1572)	A, H kompakt T-Form A kompakt	Untersetzungsverhältnis
3	32	25	-22%	25	22	-12%	32	25	-22%	25	22	-12%
4	38	32	-16%				38	32	-16%			
5	50	38	-24%	32	25	-22%	50	38	-24%	32	25	-22%
6												
8	65	50	-23%	38	32	-16%	65	50	-23%	38	32	-16%
10	75	65	-13%				75	65	-13%			
12												
13				50	38	-24%				50	38	-24%
14												
15												
16												
20	100	75	-25%	65	50	-23%	100	75	-25%	65	50	-23%
25												

DH7	Stückpreis U-Form A kompakt HGAAJB	HGAAJM	HGAAJS	A, H kompakt HGHAJB	HGHAJM	HGHAJS	T-Form A kompakt HGAAB	A, H kompakt HGHAB	HGHAM
3, 4									
5, 6									
8, 10									
12~14									
15, 16									
20									
25									