Wartungsfreie Buchsen mit Führungsflansch-Kompaktausführung-

-Integrierte Buchsen, Kupferlegierung, einfach · doppelt-

NEW

Price Reduction 20%

CAD-Daten

Für Funktionen mit berührungslosen Dichtungen siehe **S.340**

■Kompakt-ausführung

Gehäuse Ausführung	Ausführung: Rundflansch	Ausführung: Quadratflansch	Ausführung: Kompakt	Dichtung	Gehäuse: M Werkstoff	Gehäuse: S Oberflächenbehandlung	Buchsen: M Werkstoff
Einfach	MFIMSC	MFIKSC	MFINSC	ohne Dichtung	1.0038/ S235JR	Chemisch vernickelt	Hochfeste Messinglegierung Feststoffschmier-mittel-Einlagerung
	MFIMSC-S	MFIKSC-S	MFINSC-S	Mit berührungslosen Dichtungen			
Doppelt	MFIMWC	MFIKWC	MFINWC	ohne Dichtung			
	MFIMWC-S	MFIKWC-S	MFINWC-S	Mit berührungslosen Dichtungen			

•Führung, einfach **•Führung, doppelt**

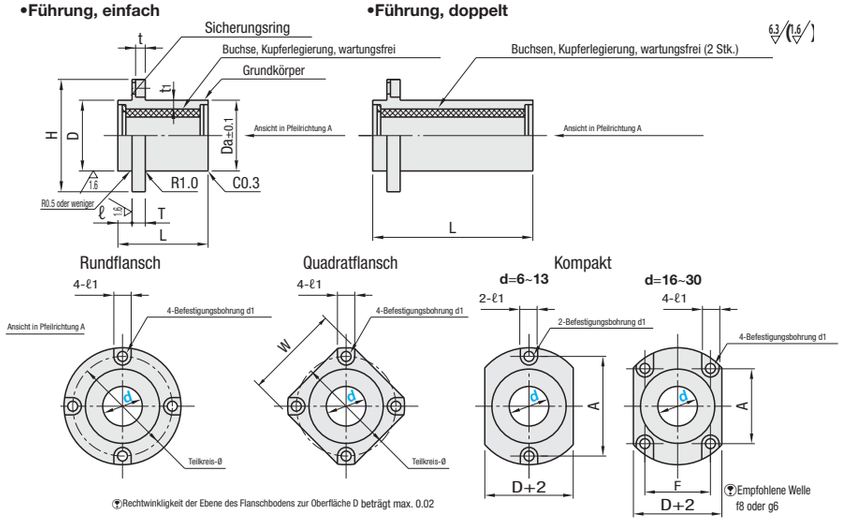

* Mit berührungslosen Dichtungen
In jedem Sicherungsring befindet sich eine Teflondichtung von 0.3mm Dicke.

Teilenummer Ausführung		Rundflansch	Quadratflansch	Kompakt	d	Toleranz	D	Toleranz	Da	L Einfach	L Doppelt	ℓ	H	T	d1	ℓ1	t	t1	Lochkreis-Ø	W	F	A
•Einfach	(ohne Dichtung)	MFIMSC	MFIKSC	MFINSC	6	+0.022 0	12	0 -0.018	11.8	22	37	5	25	5	3.5	6	3.1	1.5	20	20	-	20
	(Mit berührungslosen Dichtungen)	MFIMSC-S	MFIKSC-S	MFINSC-S	8	+0.028 0	15		14.8	27	47		28					2.0	23	22	-	23
					10		18		17.8	32	57	6	35	6	4.5	7.5	4.1	2.0	28	27	-	28
					12	+0.034 0	20	0 -0.021	19.8				37					2.0	30	29	-	30
					13		21		20.8				38					2.0	31	29	-	31
•Doppelt	(ohne Dichtung)	MFIMWC	MFIKWC	MFINWC	16		26		25.8	37	67		43					2.0	36	33	19	30
	(Mit berührungslosen Dichtungen)	MFIMWC-S	MFIKWC-S	MFINWC-S	20	+0.041 0	30		29.8	42	77	8	50	8	5.5	9	5.1	2.0	41	38	21	36
					25		36	0 -0.025	35.6	58	108		56					2.5	47	42	27	38
					30		42		41.6	68	128	10	65	10	6.6	11	6.1	3.0	55	49	30	46

Preis

■Mengenrabatt (Abgerundet auf einen Cent.) S.87

Stückz.	1~9	10~14	15~19
Rabatt	€ Stückpreis	5%	10%
Lieferzeit	Standardausführung	Preis anfragen	

Bei noch größeren Bestellmengen bitte gesondert anfragen.

d	(Ohne Dichtung) € Stückpreis Einfach MFIMSC	MFIKSC	MFINSC	Doppelt MFIMWC	MFIKWC	MFINWC	(Mit berührungslosen Dichtungen) € Stückpreis Einfach MFIMSC-S	MFIKSC-S	MFINSC-S	Doppelt MFIMWC-S	MFIKWC-S	MFINWC-S
6												
8												
10												
12												
13												
16												
20												
25												
30												

■Stärke des Außenzylinders der wartungsfreien Buchsen mit Flansch

■Prüfbedingungen

1. Prüfgerät: Universal-Zug-Druckprüfgerät
2. Buchse: Kupferlegierung
3. Welle: Gehärtete MISUMI-Welle g6

■Prüfmethode

Messung von Last(*) und Verdrängung bei Durchbiegung der Welle um 1°.
(*) Last bei ca. 5% der Zugfestigkeit von 1.0038/S235JR

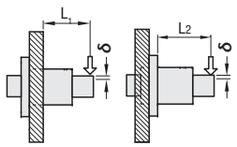

■Daten der Festigkeitsprüfung

d	Maße D MFMS MFIMS	D MFMSC MFIMSC	Dicke des Außenzylinders (mm) MFMS MFIMS	MFMSC MFIMSC	Standardflansch L1	Last (N) MFMS	Last (N) MFMSC	Verschiebung (mm)	Führungsflansch L2	Last (N) MFIMS	Last (N) MFIMSC	Verschiebung (mm)
6	12	12	1.5	1.5	22	686	660	0.38	22	681	643	0.38
8	15	15	2.0	2.0	27	1310	1178	0.47	27	1507	1285	0.47
10	19	18	2.5	2.0	31	2024	1656	0.54	30	1866	1518	0.52
12	21	20	2.5	2.0	26	3068	2520	0.45	30	3973	3320	0.52
13	23	21	3.0	2.0	26	3568	3032	0.45	30	4217	3765	0.52
16	28	26	3.0	2.0	31	5506	4894	0.54	35	6028	5107	0.61
20	32	30	3.0	2.0	34	5652	4926	0.59	36	6748	6251	0.63
25	40	36	4.5	2.5	50	7977	6592	0.87	52	9243	7461	0.91
30	45	42	4.5	3.0	58	10799	9719	1.01	58	10545	9109	1.01

Nur Referenzwerte

Bestell-beispiel

Teilenummer
MFIMSC6
MFIKWC-S25

Liefer-zeit

•ohne Dichtung 6 Arbeits-tage S.87

•Mit berührungslosen Dichtungen 8 Arbeits-tage | Express A | 5,00EUR/Stk. S.88

Expressgebühr von 13,50 EUR für 3 oder mehr identische Teile.

Wartungsfreie Buchsen mit Führungsflansch-Standardausführung-

-Integrierte Buchse, Kupferlegierung, einfach · doppelt · lang-

CAD-Daten

Für Merkmale von Ausführungen mit berührungslosen Dichtungen siehe **S.340** Distanzringe mit Flansch frei wählbar. **S.288**

■Standardausführung

RoHS10

* Mit berührungslosen Dichtungen
In jedem Sicherungsring befindet sich eine Teflondichtung von 0.3mm Dicke.

Gehäuse Ausführung	Ausführung: Rundflansch	Ausführung: Quadratflansch	Ausführung: Kompakt	Dichtung	Gehäuse: M Werkstoff	Gehäuse: S Oberflächenbehandlung	Buchsen: M Werkstoff
Einfach	MFIMS	MFIKS	MFINS	ohne Dichtung	1.0038/S235JR	Chemisch vernickelt	Hochfeste Messinglegierung Feststoffschmiermittel-Einlagerung
	MFIMS-S	MFIKS-S	MFINS-S	Mit berührungslosen Dichtungen			
Doppelt	MFIMW	MFIKW	MFINW	ohne Dichtung			
	MFIMW-S	MFIKW-S	MFINW-S	Mit berührungslosen Dichtungen			
Lang	MFIML	MFIKL	-	ohne Dichtung			
	MFIML-S	MFIKL-S	-	Mit berührungslosen Dichtungen			

•Führung, einfach **•Führung, doppelt** **•Führung, lang**

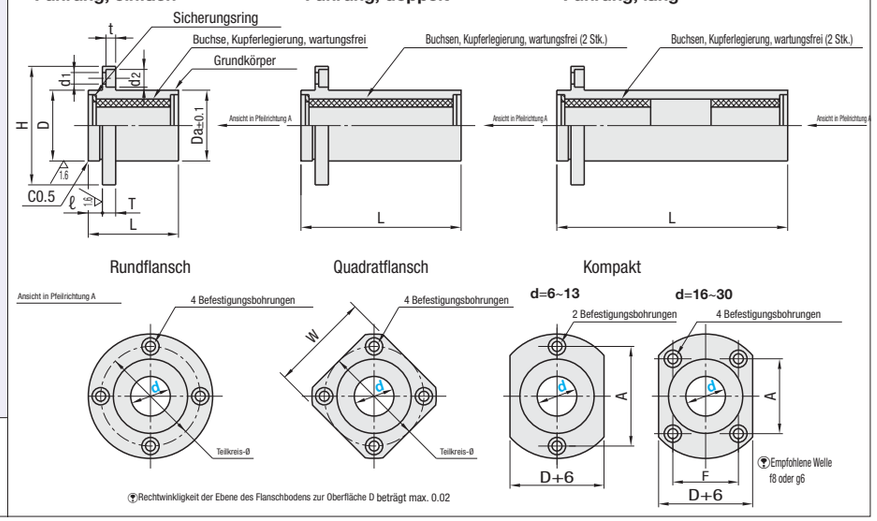

Teilenummer Ausführung		Rundflansch	Quadratflansch	Kompakt	d	Toleranz	D	Toleranz	Da	L Einfach	L Doppelt	L Lang	ℓ	H	T	d1	d2	t	Lochkreis-Ø	W	F	A
• Einfach	(ohne Dichtung)	MFIMS	MFIKS	MFINS	6	+0.022 0	12	0 -0.018	11.8	22	37	52	5	28	5	3.5	6	3.1	20	22	-	20
	(Mit berührungslosen Dichtungen)	MFIMS-S	MFIKS-S	MFINS-S	8	+0.028 0	15		14.8	27	47	67		32					24	25	-	24
					10		19		18.8	32	57	82	6	40	6	4.5	7.5	4.1	29	30	-	29
					12	+0.034 0	21	0 -0.021	20.8					42					32	32	-	32
					13		23		22.8					43					33	34	-	33
					16		28		27.8	37	67	97		48					38	37	22	31
• Doppelt	(ohne Dichtung)	MFIMW	MFIKW	MFINW	20	+0.041 0	32	0 -0.025	31.6	42	77	112	8	54	8	5.5	9	5.1	43	42	24	36
	(Mit berührungslosen Dichtungen)	MFIMW-S	MFIKW-S	MFINW-S	25		40		39.6	58	108	158		62					51	50	32	40
					30		45		44.6	68	128	188	10	74	10	6.6	11	6.1	60	58	35	49
• Lang	(ohne Dichtung)	MFIML	MFIKL		35	+0.050 0	52	0 -0.030	51.6	68	128	-	10	82					67	64	-	-
	(Mit berührungslosen Dichtungen)	MFIML-S	MFIKL-S		40		60		59.6	80	150	-	13	96	13	9	14	8.1	78	75	-	-
					50		80		79.6	90	170	-	13	116					98	92	-	-

d	(Ohne Dichtung) € Stückpreis Einfach MFIMS	MFIKS	MFINS	Doppelt MFIMW	MFIKW	MFINW	Lang MFIML	MFIKL	(Mit berührungslosen Dichtungen) € Stückpreis Einfach MFIMS-S	MFIKS-S	MFINS-S	Doppelt MFIMW-S	MFIKW-S	MFINW-S	Lang MFIML-S	MFIKL-S
6																
8																
10																
12																
13																
16																
20																
25																
30																
35																
40																
50																

Bestell-beispiel

Teilenummer
MFIMS6
MFIMS-S6

Liefer-zeit

•Ohne Dichtung/Mit berührungslosen Dichtungen (Außer lange Ausführung) 6 Arbeits-tage S.87

•MFIML-S/MFIKL-S 8 Arbeits-tage | Express A | 5,00EUR/Stk. S.88

Expressgebühr von 13,50 EUR für 3 oder mehr identische Teile.

Preis

■Mengenrabatt (Abgerundet auf einen Cent.) S.87

Stückz.	1~9	10~14	15~19	20~29
Rabatt	€ Stückpreis	5%	10%	18%
Lieferzeit	Standardausführung	Preis anfragen		

Bei noch größeren Bestellmengen bitte gesondert anfragen.