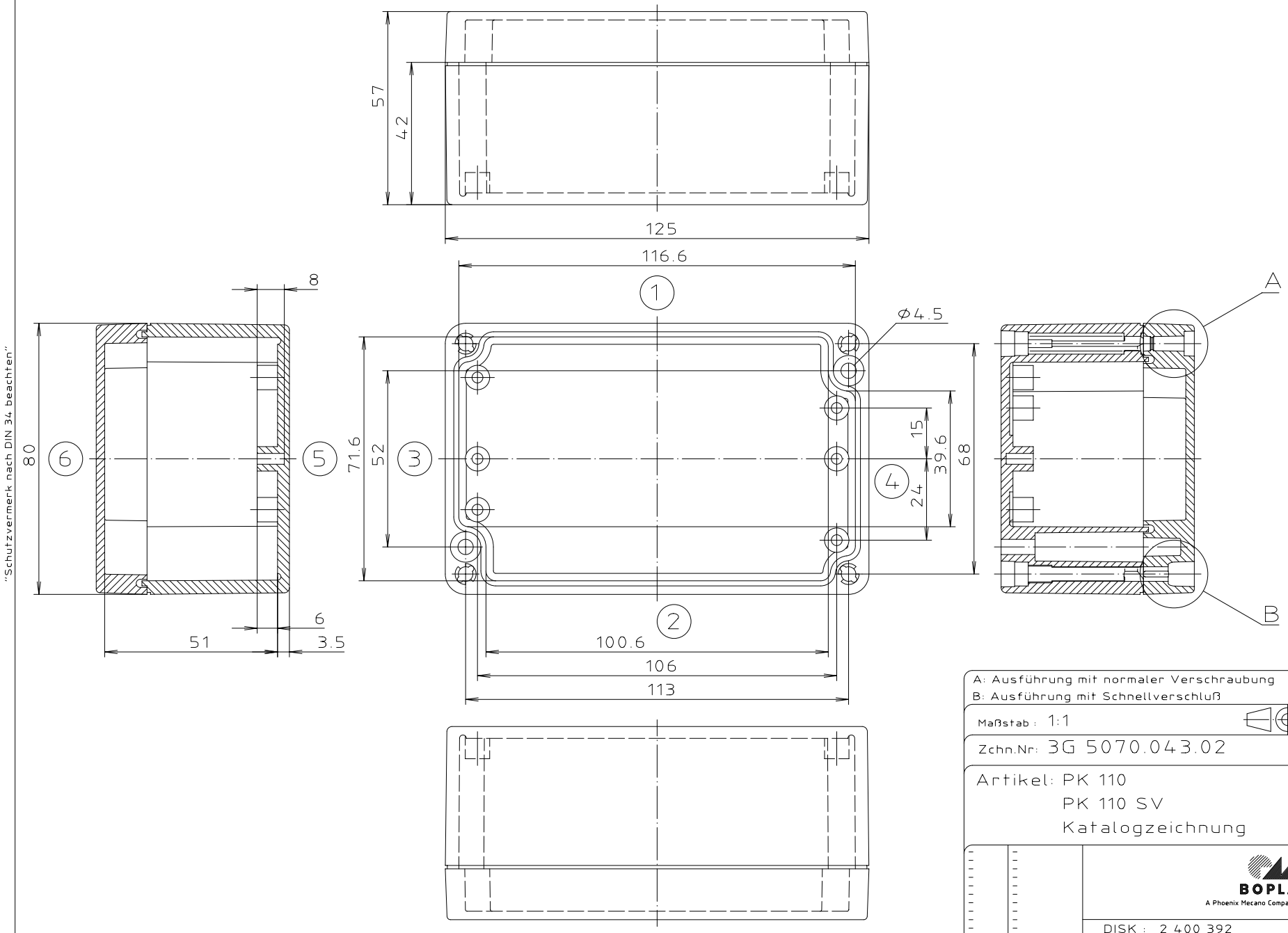

A: Ausführung mit normaler Verschraubung
B: Ausführung mit Schnellverschluß

Maßstab : 1:1

Zchn.Nr: 3G 5070.043.02

Artikel: PK 110
PK 110 SV
Katalogzeichnung

BOPLA
A Phoenix Mecano Company

Ae.Nr: Datum:

DISK : 2 400 392
Datum: 30.03.89 SM