Weitergabe sowie Vervielfältigung dieses Dokuments, Verwertung und Mitteilung seines Inhalts gem §18 UWG verboten, soweit nicht ausdrücklich gestattet. Zuwiderhandlungen verpflichten zu Schadenersatz (§19 UWG). Alle Rechte vorbehalten, insbesondere das Recht, Patent-, Gebrauchsmuster- oder Geschmacksmusteranmeldungen durchzuführen.
CONINVERS GmbH Heisenbergstrasse 1 D-71083 Herrenberg

The copying, distribution and utilistion of this document as well as the communication of the contents to others without expressed authorization is prohibited according to §18 UWG German Law. Offenders will be held liable for the payment of damages according to §19 UWG German Law. All rights reserved, in particular the right to carry out patent, utility model or ornamental design registrations.

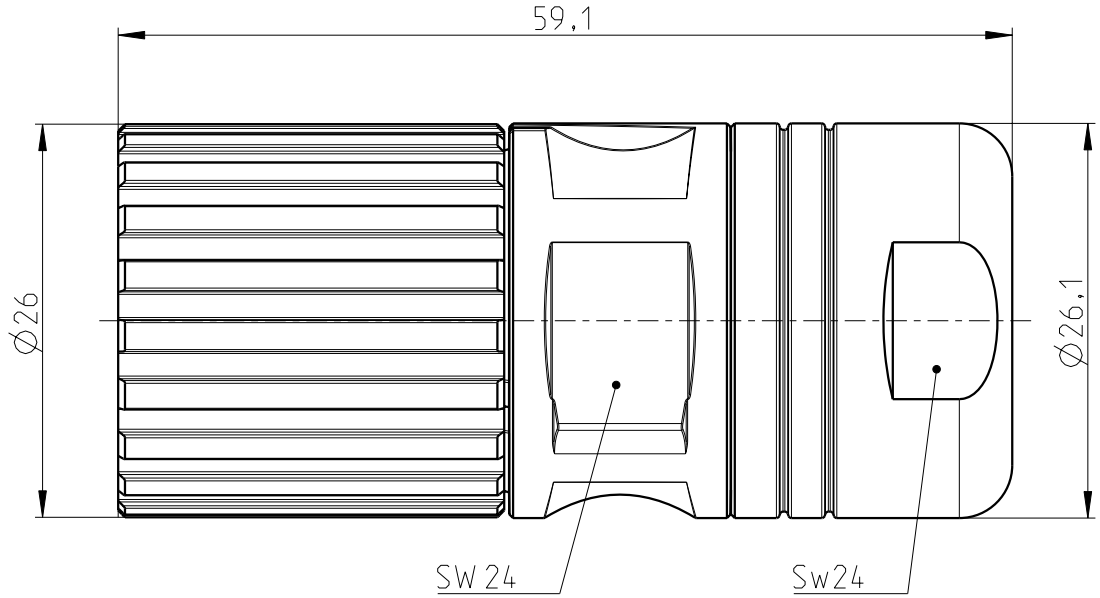

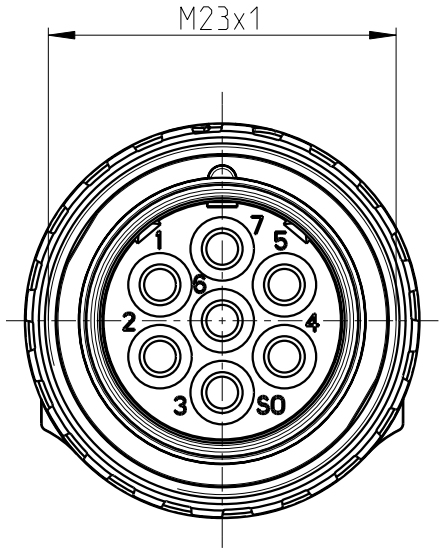

Dichtungsdurchmesser (mm)	Kabeldurchmesser (mm)
5,3	3 bis 5
7,3	5 bis 7
10,3	6 bis 10
13,5	9 bis 13,2

Die angegebenen elektrischen und mechanischen Daten setzen ein korrekt verriegeltes Steckverbinderpaar voraus.Ist der Steckverbinder unverriegelt den Umgebungsbedingungen ausgesetzt und besteht die Gefahr von Verschmutzung, so ist der Steckverbinder durch eine Schutzkappe ≥ IP54 zu verschließen.

Elektrische Daten

Bemessungsstrom bei max. Anschlußquerschnitt	2mm Kontakt max. 20A bei 2,5mm² Tu = 25°C	Überspannungs-kategorie	II nach DIN EN 60664-1
		Aufstellhöhe	bis 2000 m
Bemessungsspannung	300V	Durchgangswiderstand	<3mΩ
Bemessungsstoßspannung	4000V	Verschmutzungsgrad	3 nach DIN EN 61984

Mechanische Daten

Polzahl	7
Kontaktanschlussart	Löt
Kontakt-Ø	7x2mm / 2,5mm²
Temperaturbereich	-20°C / +125°C
Schutzart	IP 67, verriegelt
Steckzyklen	50
Bedruckung	PHOENIX CONTACT

Material

Gehaeuse	GD-Zn / CuZn Ni
Kontakttraeger/ISO	PBT / UL 94 V0
Kontakte	CuZn, vergoldet
Dichtungen	FPM

Ausgabe	Änderung	Datum	Name

	Datum	Name
Bearb.	2010-09-29	Bengel
Gepr.		

CONINVERS
Ein Unternehmen der Phoenix Contact Gruppe

Technische Aenderung vorbehalten

Maßstab: 2:1

Benennung:
Serie RF
M23 Kabelsteckverbinder 7-polig , Buchse, löt
Code N Standard; Kabel-Ø 3 bis 13,2mm

Zeichnungsnummer:
RF-07F1N1280DU

Blatt: 1
von: 2

Ersatz für:

Weitergabe sowie Vervielfältigung dieses Dokuments, Verwertung und Mitteilung seines Inhalts gem §18 UWG verboten, soweit nicht ausdrücklich gestattet. Zuwiderhandlungen verpflichten zu Schadenersatz (§19 UWG). Alle Rechte vorbehalten, insbesondere das Recht, Patent-, Gebrauchsmuster- oder Geschmacksmusteranmeldungen durchzuführen.
CONINVERS GmbH Heisenbergstrasse 1 D-71083 Herrenberg

The copying, distribution and utilistion of this document as well as the communication of the contents to others without expressed authorization is prohibited according to §18 UWG German Law. Offenders will be held liable for the payment of damages according to §19 UWG German Law. All rights reserved, in particular the right to carry out patent, utility model or ornamental design registrations.

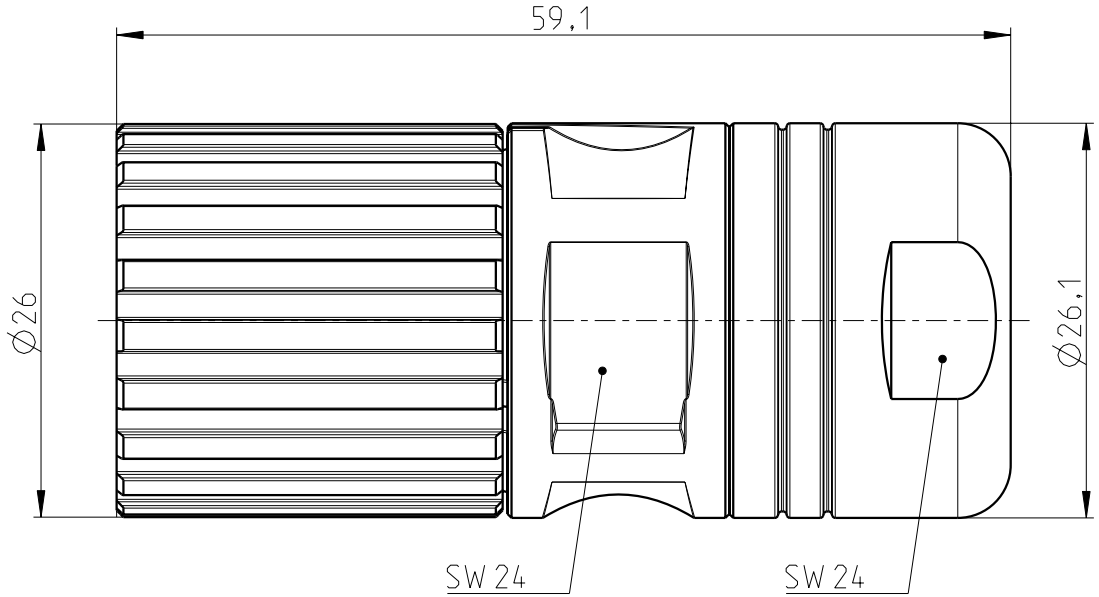

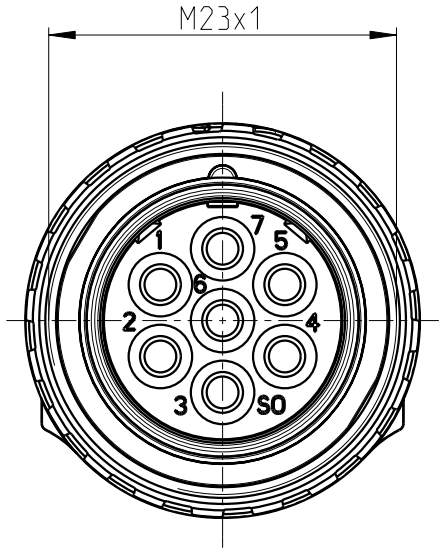

seal diameters (mm)	cable diameters (mm)
5,3	3 up to 5
7,3	5 up to 7
10,3	6 up to 10
13,5	9 up to 13,2

The specified electrical and mechanical data assume that the connector pair is correctly locked. If the connector is unlocked and exposed to ambient conditions and if there is a danger of contamination, the connector must be sealed using a protective cap ≥ IP54.

Electrical Data

rated current at max. cross section	2mm Contact max. 20A at cross section 2,5mm² Tu = 25°C	Overvoltage category	II according to DIN EN 60664-1
		Altitude above sea level	up to 2000 m
rated voltage	300V	Contact resistance	<3mΩ
rated impulse voltage	4000V	degree of pollution	3 acc. to DIN EN 61984

Mechanical Data

No. of poles	7
Contact termination	Solder
Contact-Ø	7x2mm / 2,5mm²
Temperature range	-20°C / +125°C
Protection class	IP 67, mated
Mating cycles	50
Labeling	PHOENIX CONTACT

Material

Housing	GD-Zn / CuZn Ni
Insert	PBT / UL 94 V0
Contacts	CuZn, gold plated
Seal	FPM

edition	changes	date	name
	see page 1		

	date	name
design	2010-09-29	Bengel
chk.		

CONINVERS
A Company of Phoenix Contact Group

technical changes reserved

scale: 2:1

description:
Series RF
M23, feedback-connector 7-pole, socket, solder
Code N standard; cable-Ø3 up to 13,2mm

drawing no.: RF-07F1N1280DU

page: 2
of: 2