SIEMENS

Datenblatt 3KD9101-1

Zubehör für 3KD Baugr. 1 Direktantrieb, grau Standardversion abschließbar in aus-Stellung mit drei Vorhängeschlössern

Ausführung	
Produkt-Markenname	SENTRON
Produkt-Bezeichnung	Zubehör für Lasttrennschalter
Ausführung des Produkts	Direktantrieb
Ausführung des Schaltantriebs	HANDANTRIEB
Schutzart IP / frontseitig	IP30

Eignung	
Eignung zur Verwendung	für 3KD, Baugroesse 1

Erscheinungsbild	
Farbe / des Betätigungselements	grau

Produktdetails	
Produktausstattung	
• Verriegelbar in AUS-Stellung	Ja
• Verriegelung	Ja
Ausführung der Anzeige / für Schaltstellungsanzeige	ON-OFF-TEST

Mechanischer Aufbau	
Höhe	45 mm

Änderungen vorbehalten
© Copyright Siemens

Breite	60 mm
Tiefe	35 mm
Nettogewicht	240 g

allgemeine Produktzulassung	Konformitätserklärung	Schiffbau
Sonstige	EG-Konf.	LRS

Weitere Informationen

Information- and Downloadcenter (Kataloge, Broschüren,…)
http://www.siemens.de/lowvoltage/kataloge

Industry Mall (Online-Bestellsystem)
https://mall.industry.siemens.com/mall/de/de/Catalog/product?mlfb=3KD9101-1

Service&Support (Handbücher, Betriebsanleitungen, Zertifikate, Kennlinien, FAQs,…)
https://support.industry.siemens.com/cs/ww/de/ps/3KD9101-1

Bilddatenbank (Produktfotos, 2D-Maßzeichnungen, 3D-Modelle, Geräteschaltpläne, …)
http://www.automation.siemens.com/bilddb/cax_de.aspx?mlfb=3KD9101-1

CAx-Online-Generator
http://www.siemens.com/cax

Ausschreibungstexte (Leistungsverzeichnisse)
http://www.siemens.de/ausschreibungstexte

Änderungen vorbehalten
© Copyright Siemens

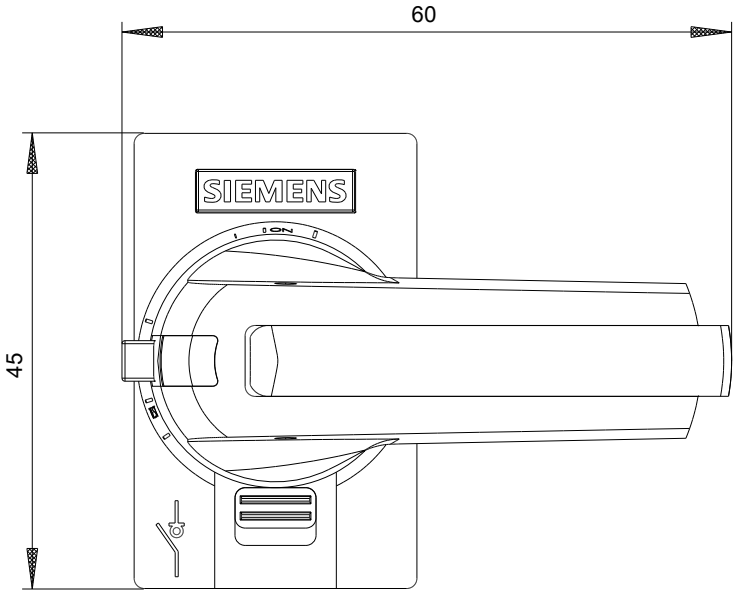

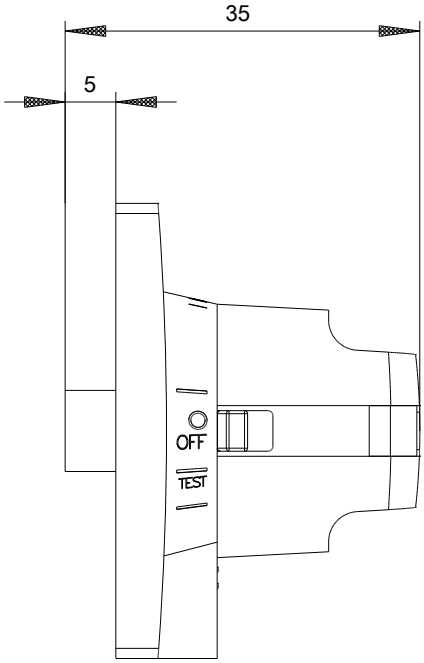

Änderungen vorbehalten
© Copyright Siemens

Änderungen vorbehalten
© Copyright Siemens