SIEMENS

Datenblatt 3KF2312-4LF11

Lasttrennschalter mit Sicherung 125A, Baugr. 2, 3-polig für NH-Sicherung Gr. 000 und 00 Seitenwandantrieb links Grundgerät ohne Handgriff Flachanschluss

Ausführung	
Produkt-Markenname	SENTRON
Produkt-Bezeichnung	Schaltgerät
Ausführung des Produkts	Lasttrennschalter mit Sicherungen 3KF
Ausführung des Betätigungselements	ohne
Ausführung des Griffs	ohne
Richtung der Betätigung	von links
Ausführung des Schaltantriebs / Motorantrieb	Nein
Polzahl	3
Baugröße der Trennlasche	00 und 000
Baugröße des Lasttrennschalters	2
Baugröße des Sicherungseinsatzes	NH000, NH00
elektrische Lebensdauer (Schaltspiele)	
• bei AC-23 A / bei 440 V / bei 50/60 Hz	8 000
• bei AC-23 A / bei 690 V / bei 50/60 Hz	5 000
• bei DC-23 A / bei 440 V	1 000
I2t-Wert	
• bei geschlossenem Schalter / für Kombination Schalter + Sicherung / bei 500 V / maximal	150 600 $A^2 \cdot s$

Änderungen vorbehalten
© Copyright Siemens

• bei geschlossenem Schalter / für Kombination Schalter + Sicherung / bei 400 V / maximal	150 600 A²·s
• bei geschlossenem Schalter / bei 690 V / bei Kombination Schalter + gG-Sicherung / maximal	89 640 A²·s
• bei geschlossenem Schalter / bei 690 V / bei Kombination Schalter + aM-Sicherung / maximal	89 640 A²·s
• der Sicherung / bei 500 V / maximal zulässig	223 000 A²·s
• der gG-Sicherung / bei 690 V / maximal zulässig	360 000 A²·s
• der aM-Sicherung / bei 690 V / maximal zulässig	565 000 A²·s
mechanische Lebensdauer (Schaltspiele) / typisch	12 000
Position / des Schaltantriebs	am linken Ende
Sicherungssystem	NH-Sicherung
Überspannungskategorie	IV
Betriebsspannung / bei Strombahnen in Reihe	
• bei Verschmutzungsgrad 2 / bei DC / Bemessungswert / Anmerkung	440 / 3
• bei Verschmutzungsgrad 3 / bei DC / Bemessungswert / Anmerkung	440 / 3
Isolationsspannung / Bemessungswert	1 000 V
Stoßspannungsfestigkeit / Bemessungswert	12 kV
prozentuale Überspannung / bezogen auf die Betriebsspannung / bei AC / bei 50/60 Hz	10 %

Schutzart und Schutzklasse

Schutzart IP	IP00
Schutzart IP	
• bei geschlossenem Schalter / mit Blende oder Kabelschuhabdeckung	IP20
• frontseitig	IP00

Verlustleistung

Verlustleistung [W]	
• bei konventionellem thermischen Bemessungsstrom / je Pol	4,2 W
• bei konventionellem thermischen Bemessungsstrom / je Gerät	12,6 W
• bei konventionellem thermischen Bemessungsstrom / ohne Sicherung / je Pol	4,2 W
• bei konventionellem thermischen Bemessungsstrom / ohne Sicherung / je Gerät	12,6 W
• bei Bemessungswert Strom / bei AC / bei warmem Betriebszustand / je Pol	4,2 W
• der Sicherung / je Sicherung / maximal	11 W
Betriebsstrom	

Änderungen vorbehalten
© Copyright Siemens

• bei AC-21 A / bei 400 V / maximal	125 A
• bei AC-21 A / bei 500 V / maximal	125 A
• bei AC-21 A / bei 690 V / maximal	125 A
• bei AC-23 A / bei 500 V / bei 50/60 Hz / Bemessungswert / maximal	125 A
• bei AC-22 A / bei 500 V / bei 50/60 Hz / Bemessungswert / maximal	125 A
• bei AC-22 A / bei 400 V / bei 50/60 Hz / Bemessungswert / maximal	125 A
• bei AC-22 A / bei 690 V / bei 50/60 Hz / Bemessungswert / maximal	125 A
• bei AC-23 A / bei 400 V / bei 50/60 Hz / Bemessungswert / maximal	125 A
• bei AC-23 A / bei 690 V / bei 50/60 Hz / Bemessungswert / maximal	125 A
• bei DC-23 A / bei 440 V / Bemessungswert / maximal	125 A
• bei DC-23 A / bei 220 V / Bemessungswert / maximal	125 A
• bei DC-22 A / bei 440 V / Bemessungswert / maximal	125 A
• bei DC-22 A / bei 220 V / Bemessungswert / maximal	125 A
• bei DC-21 A / bei 440 V / Bemessungswert / maximal	125 A
• bei DC-21 A / bei 220 V / maximal	125 A
Dauerstrom	
• Bemessungswert	125 A
• bei 40 °C / Bemessungswert	125 A
• bei 45 °C / Bemessungswert	125 A
• bei 50 °C / Bemessungswert	125 A
• bei 55 °C / Bemessungswert	125 A
• bei 60 °C / Bemessungswert	125 A
• bei 65 °C / Bemessungswert	125 A
• bei 70 °C / Bemessungswert	125 A
Dauerstrom / bei DC / Bemessungswert	125 A
Durchlassstrom / der Sicherung / bei 500 V / maximal zulässig	18 000 A
Durchlassstrom / der gG-Sicherung / bei 690 V / maximal zulässig	25 500 A
Durchlassstrom / der aM-Sicherung / bei 690 V / maximal zulässig	33 200 A
Durchlassstrom / bei geschlossenem Schalter	

Änderungen vorbehalten
© Copyright Siemens

• bei 690 V / bei Kombination Schalter + aM-Sicherung / maximal zulässig	27 300 A
• bei 690 V / bei Kombination Schalter + gG-Sicherung / maximal zulässig	16 870 A
• für Kombination Schalter + Sicherung / bei 400 V / maximal zulässig	18 200 A
• für Kombination Schalter + Sicherung / bei 500 V / maximal zulässig	18 200 A
Kurzzeitstromfestigkeit (Icw) / bei AC 690 V/DC 440 V / befristet auf 1 s / Bemessungswert	5 kA

Hauptstromkreis	
Betriebsleistung / bei AC-23 A	
• bei 400 V / bei 50/60 Hz / Bemessungswert	55 kW
• bei 500 V / bei 50/60 Hz / Bemessungswert	75 kW
• bei 690 V / bei 50/60 Hz / Bemessungswert	110 kW
Betriebsspannung	
• bei AC / bei 50/60 Hz / Bemessungswert	690 V
• bei AC / Bemessungswert / maximal	690 V

Hilfsstromkreis	
Anzahl der angeschlossenen Öffner / für Hilfskontakte	0
Anzahl der angeschlossenen Schließer / für Hilfskontakte	0
Anzahl der angeschlossenen Wechsler / für Hilfskontakte	0
Anzahl der Wechsler / für Hilfskontakte	0
Anzahl der Öffner / für Hilfskontakte	6
Anzahl der Schließer / für Hilfskontakte	6
Eignung zur Verwendung	
• Hauptschalter	Ja
• Lasttrennschalter	Ja
• NOT-AUS-Schalter	Ja
• Sicherheitsschalter	Ja
• Wartungs-/Reparaturschalter	Ja
Produktausstattung / Verriegelung	Nein
Produktbestandteil	
• Phasenausfallüberwachung	Nein
• Spannungsauslöser	Nein
• Unterspannungsauslöser	Nein
• Unterspannungsauslöser mit voreilendem Kontakt	Nein
Produkteigenschaft / plombierbar	Ja
Produkterweiterung	

Änderungen vorbehalten
© Copyright Siemens

• Hilfsschalter	Ja
• optional	
— Abschließbarkeit	Ja
— Motorantrieb	Nein
— Sicherungsüberwachung	Ja
Produktfunktion	
• Sicherungsüberwachung	Nein
• Überspannungsschutzüberwachung	Nein

Kurzschluss

Einschaltvermögen Kurzschlussstrom (Icm) / für Lasttrennschalter / bei AC 690 V/DC 440 V / ohne Sicherungseinsatz / Bemessungswert / minimal	7,65 kA
bedingter Kurzschlussstrom / bei netzseitiger Absicherung	
• bei 500 V / durch gG-Sicherung / Bemessungswert	100 kA
• bei 690 V / durch gG-Sicherung / Bemessungswert	100 kA

Anschlüsse

Anordnung des elektrischen Anschlusses / für Hauptstromkreis	oben und unten
Anzugsdrehmoment / bei Schraubanschluss	
• minimal	15 N·m
• maximal	22 N·m
• Art der anschließbaren Leiterquerschnitte / für Cu-Stromschiene	1x (15x3 mm²)
• Art der anschließbaren Leiterquerschnitte / für Al-Leiter / mehrdrähtig / mit Kabelschuh	1x (2.5 ... 95 mm²), 2x (2.5 ... 50 mm²)
• Art der anschließbaren Leiterquerschnitte / für Cu-Leiter / mehrdrähtig / mit Kabelschuh / gemäß DIN 46234	1x (2.5 ... 95 mm²), 2x (2.5 ... 50 mm²)
• Art der anschließbaren Leiterquerschnitte / für Cu-Leiter / mehrdrähtig / mit Kabelschuh / gemäß DIN 46235	1x (25 ... 70 mm²), 2x (25 ... 50 mm²)
Ausführung des elektrischen Anschlusses	
• für Hauptstromkreis	Flachanschluss

Mechanischer Aufbau

Höhe	150 mm
Breite	203,7 mm
Tiefe	161,5 mm
Einbaulage	beliebig
Befestigungsart	Bodenbefestigung
Befestigungsart	

Änderungen vorbehalten
© Copyright Siemens

• Frontmontage mit 4-Loch Befestigung	Nein
• Frontmontage mit Zentralbefestigung	Nein
• Schienen-Montage	Nein
Nettogewicht	2 300 g

Umgebungsbedingungen

Verschmutzungsgrad	3
Umgebungstemperatur	
• während Betrieb / minimal	-25 °C
• während Betrieb / maximal	70 °C
• während Lagerung / minimal	-50 °C
• während Lagerung / maximal	80 °C

Approbationen Zertifikate

Referenzkennzeichen / gemäß DIN EN 61346-2	Q

allgemeine Produktzulassung			sonstiges
CCC	VDE	Sonstige	Sonstige

Weitere Informationen

Information- and Downloadcenter (Kataloge, Broschüren,…)
http://www.siemens.de/lowvoltage/kataloge

Industry Mall (Online-Bestellsystem)
https://mall.industry.siemens.com/mall/de/de/Catalog/product?mlfb=3KF2312-4LF11

Service&Support (Handbücher, Betriebsanleitungen, Zertifikate, Kennlinien, FAQs,…)
https://support.industry.siemens.com/cs/ww/de/ps/3KF2312-4LF11

Bilddatenbank (Produktfotos, 2D-Maßzeichnungen, 3D-Modelle, Geräteschaltpläne, …)
http://www.automation.siemens.com/bilddb/cax_de.aspx?mlfb=3KF2312-4LF11

CAx-Online-Generator
http://www.siemens.com/cax

Ausschreibungstexte (Leistungsverzeichnisse)
http://www.siemens.de/ausschreibungstexte

Änderungen vorbehalten
© Copyright Siemens

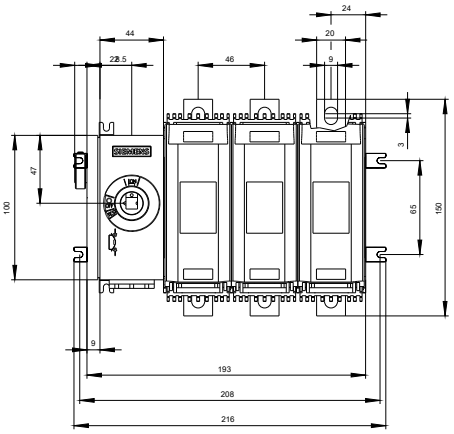

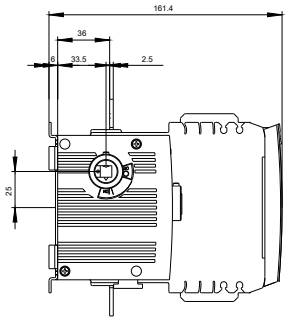

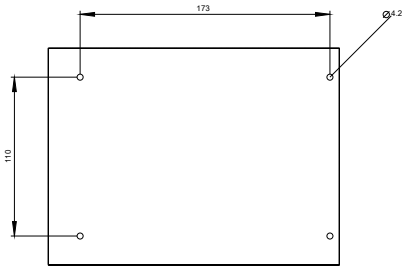

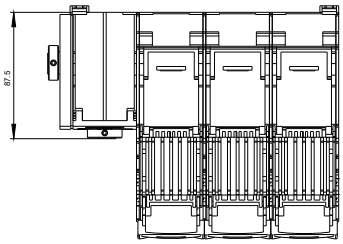

Änderungen vorbehalten
© Copyright Siemens

Änderungen vorbehalten
© Copyright Siemens