Spannleisten

1513.600

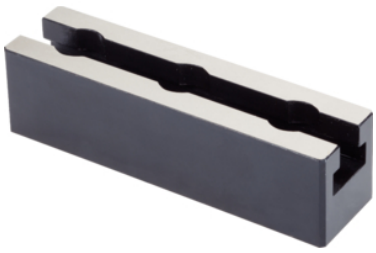

Produktbeschreibung

Werkstoff

- Stahl, einsatzgehärtet, geschliffen

Maßzeichnung

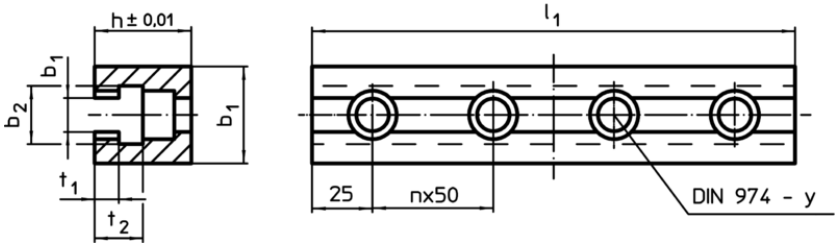

Bestellinformationen

System	Abmessungen							y	für Schrauben	Anzahl		Art.-Nr.
	l_1	b_1	b_2	b_3	h	t_1	t_2			n		
	[mm]							[mm]	[mm]		[g]	
L12	150	40	14,3	24	40	10	20	12	M12	2	1200	1513.600
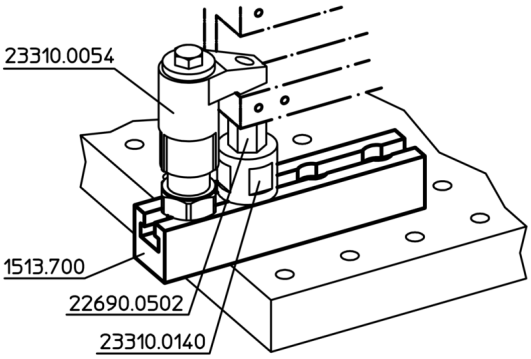
Anwendungsbeispiel